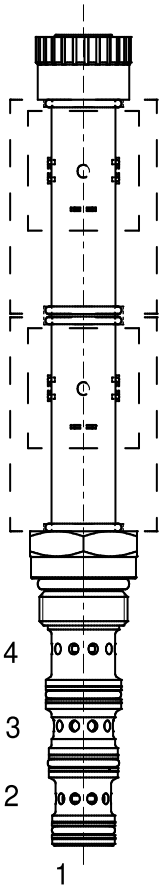

DESCRIZIONE

Elettrovalvola a spool 7/8-14 UNF (SAE 10) ad azione diretta 4 vie 3 posizioni (centro chiuso)

DESCRIPTION

7/8-14 UNF (SAE 10) solenoid spool valve, direct-acting, 4 way 3 positions (closed center)

FUNZIONAMENTO

A valvola diseccitata, la SV10-43-A interrompe il flusso di olio verso tutte le vie (centro chiuso); quando viene eccitata la bobina S1 si abilitano i flussi di olio da 3>4 e 2>1, mentre quando viene eccitata la bobina S2 si abilitano i flussi di olio da 3>2 e 4>1

ATTIVAZIONE EMERGENZA MANUALE STANDARD
Le valvole standard sono provviste di emergenza manuale a spinta: durante la sua attivazione si abilitano i flussi di olio da 3>2 e 4>1

OPERATION

When de-energized, the SV10-43-A blocks flow to all ports (closed center); when coil S1 is energized, flow is allowed from 3>4, and 2>1, while coil S2 is energized, flow is allowed from 3>2, and 4>1

STANDARD MANUAL OVERRIDE OPERATION
Standard valves have been equipped w./ push manual override: during its activation flow is allowed from 3>2, and 4>1

CARATTERISTICHE		PERFORMANCE
Taglia / dimensione cavità	7/8-14 UNF	Cavity rated size
Portata nominale	20 l/min - 5,2 GPM	Flow-rate
Pressione max.	250 bar - 3625 PSI	Max pressure
Portata @ max. Dp 7bar (ecc. 3 > 4)	21 l/min - 5,5 GPM	Flow @ max. Dp 7bar (ener. 3 > 4)
max. Dp @ portata nom. (ecc. 3 > 4)	6,5 bar - 94 PSI	max. Dp @ nom. flow (ener. 3 > 4)
Voltaggio minimo	90% della tens. nom. / of nominal tension	Min. operating voltage
Temperatura ambiente	-30°C + 50°C	Working environment temp.
Filtraggio minimo (ISO STANDARD)	20 / 18 / 14	Minimum filtration (ISO STANDARD)
Coppia di serraggio	45-50 Nm	Tightening torque
Peso (senza bobine)	0,30 Kg	Weight (w/o. coils)

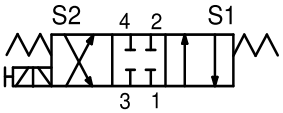

Eccitata energized		
3→2	»	A
3→4	»	A
2→1	»	B
4→1	»	B

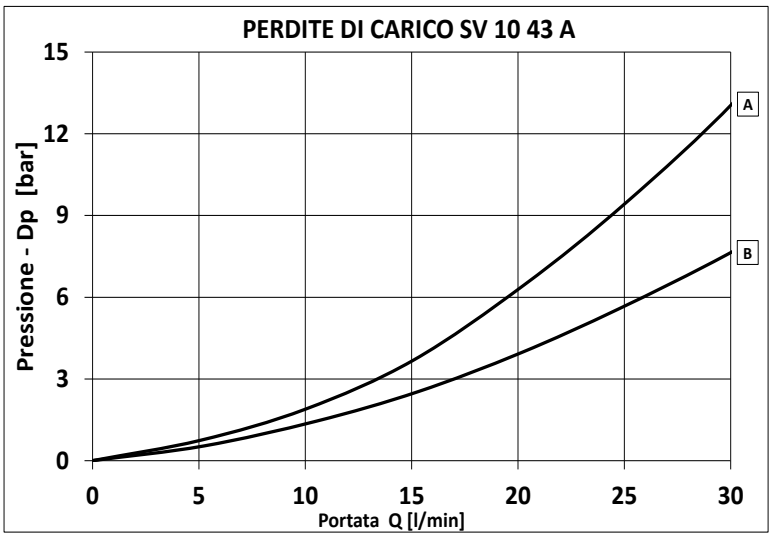

Viscosità olio 46 cSt a 50°C
Oil viscosity 46 cSt at 50°C

AVVERTENZE:

Queste cartucce sono progettate per funzionare con alimentazione continua; per il funzionamento in corrente alternata contattare il N.s. ufficio tecnico.

READ CAREFULLY WARNING:

The cartridges are designed to work with D.C. power supply. To work with A.C. power supply please ask to our technical office.

CAVITÀ - CAVITY CE.167.N

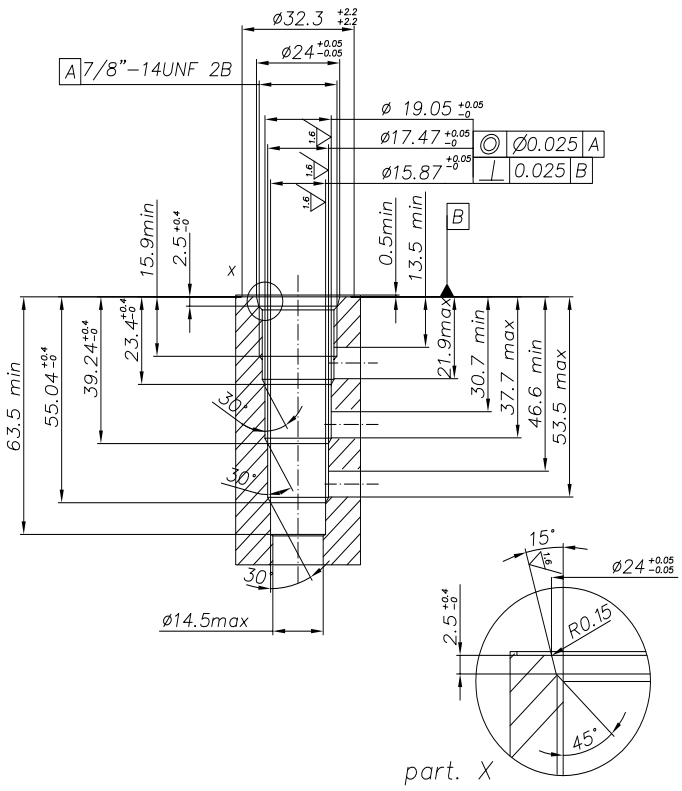

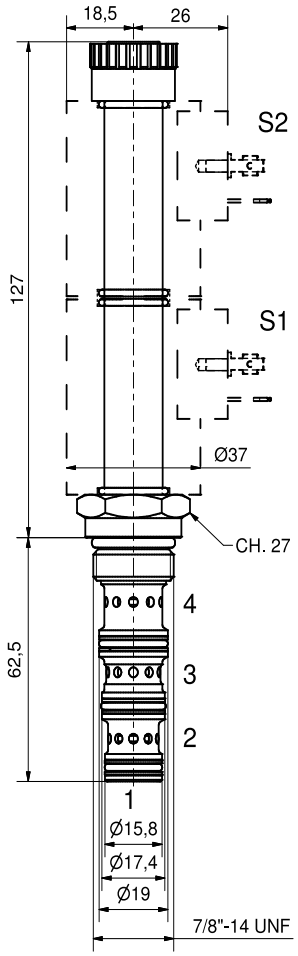

Si raccomanda l'esatta esecuzione della sede
The valve seat should be perfectly tooled

CODICE DI ORDINAZIONE - HOW TO ORDER

SV10 - 43 - A - ___ - ___ - B - 00 - **

Variabili / Special issue	
**	Omettere se non presente omit if not request
D0	con connettore DIN w/DIN connector
DR	con connettore DIN con raddrizzatore w/ rectified DIN connector

Tensione / Voltage	
00	senza bobine - w/o coil
12D	12 VDC
24D	24 VDC
220R	220 RAC

Tipo connettore Connector type	
0	senza bobine - w/o coil
C	Cavi - Leads
D	DIN
G	DEUTSCH DT04-2P
S	AMP SUPERSEAL 1,5
T	AMP JUNIOR Timer

Guarnizioni / Seals	
B	Buna (standard)
V	Viton

Blocco alluminio Aluminium body	
00	senza blocco - w/o body
2B	3/8 BSPP
3B	1/2 BSPP

NOTA: Per valvole con differenti geometrie, cavità, tensioni, potenza bobina, attacchi e materiale del corpo, ecc..., contattare il Ns. ufficio tecnico.
NOTE: For different valve's geometries, cavity, voltages, coil's power, body's ports and material, etc..., please contact our Technical Dept.

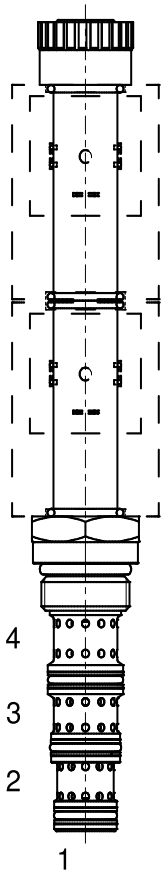

DESCRIZIONE

Elettrovalvola a spool 7/8-14 UNF (SAE 10) ad azione diretta 4 vie 3 posizioni (centro aperto)

DESCRIPTION

7/8-14 UNF (SAE 10) solenoid spool valve, direct-acting, 4 way 3 positions (open center)

FUNZIONAMENTO

A valvola diseccitata, la SV10-43-B manda il flusso di olio verso tutte le vie (centro aperto); quando viene eccitata la bobina S1 si abilitano i flussi di olio da 3>2 e 4>1, mentre quando viene eccitata la bobina S2 si abilitano i flussi di olio da 3>4 e 2>1

ATTIVAZIONE EMERGENZA MANUALE STANDARD
Le valvole standard sono provviste di emergenza manuale a spinta: durante la sua attivazione si abilitano i flussi di olio da 3>4 e 2>1

OPERATION

When de-energized, the SV10-43-B allows flow to all ports (open center); when coil S1 is energized, flow is allowed from 3>2, and 4>1, while coil S2 is energized, flow is allowed from 3>4, and 2>1

STANDARD MANUAL OVERRIDE OPERATION
Standard valves have been equipped w./ push manual override: during its activation flow is allowed from 3>4, and 2>1

CARATTERISTICHE		PERFORMANCE
Taglia / dimensione cavità	7/8-14 UNF	Cavity rated size
Portata nominale	25 l/min - 6,6 GPM	Flow-rate
Pressione max.	250 bar - 3625 PSI	Max pressure
Portata @ max. Dp 7bar (ecc. 3 > 4)	18 l/min - 4,8 GPM	Flow @ max. Dp 7bar (ener. 3 > 4)
max. Dp @ portata nom. (ecc. 3 > 4)	13 bar - 190 PSI	max. Dp @ nom. flow (ener. 3 > 4)
Voltaggio minimo	90% della tens. nom. / of nominal tension	Min. operating voltage
Temperatura ambiente	-30°C + 50°C	Working environment temp.
Filtraggio minimo (ISO STANDARD)	20 / 18 / 14	Minimum filtration (ISO STANDARD)
Coppia di serraggio	45-50 Nm	Tightening torque
Peso (senza bobine)	0,30 Kg	Weight (w/o. coils)

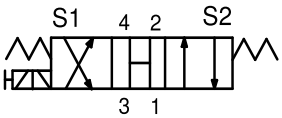

Diseccitata De-energized			Eccitata energized		
3→1	»	D	3→2	»	A
2→1	»	C	3→4	»	A
4→1	»	B	2→1	»	B
			4→1	»	C

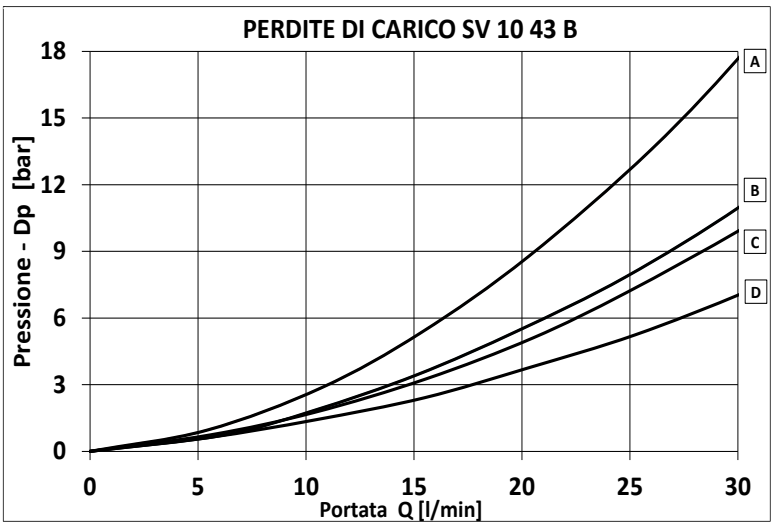

Viscosità olio 46 cSt a 50°C
Oil viscosity 46 cSt at 50°C

AVVERTENZE:

Queste cartucce sono progettate per funzionare con alimentazione continua; per il funzionamento in corrente alternata contattare il N.s. ufficio tecnico.

READ CAREFULLY WARNING:

The cartridges are designed to work with D.C. power supply. To work with A.C. power supply please ask to our technical office.

CAVITÀ - CAVITY CE.167.N

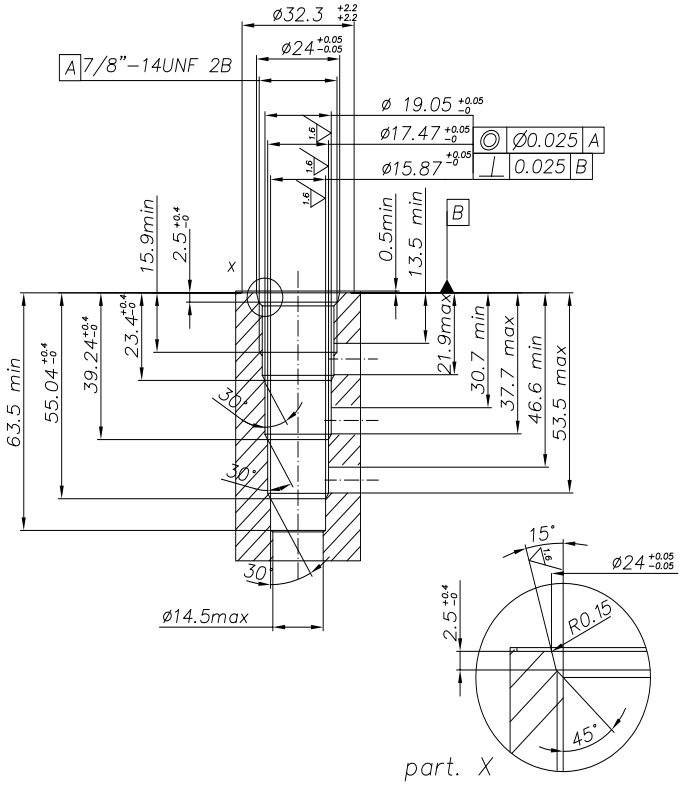

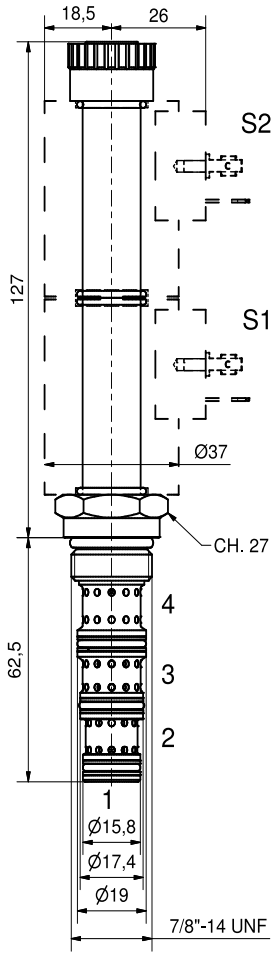

Si raccomanda l'esatta esecuzione della sede
The valve seat should be perfectly tooled

CODICE DI ORDINAZIONE - HOW TO ORDER

SV10 - 43 - B - ___ - ___ - B - 00 - **

Variabili / Special issue	
**	Omettere se non presente omit if not request
D0	con connettore DIN w/DIN connector
DR	con connettore DIN con raddrizzatore w/ rectified DIN connector

Tensione / Voltage	
00	senza bobine - w/o coil
12D	12 VDC
24D	24 VDC
220R	220 RAC

Tipo connettore Connector type	
0	senza bobine - w/o coil
C	Cavi - Leads
D	DIN
G	DEUTSCH DT04-2P
S	AMP SUPERSEAL 1,5
T	AMP JUNIOR Timer

Guarnizioni / Seals	
B	Buna (standard)
V	Viton

Blocco alluminio Aluminium body	
00	senza blocco - w/o body
2B	3/8 BSPP
3B	1/2 BSPP

NOTA: Per valvole con differenti geometrie, cavità, tensioni, potenza bobina, attacchi e materiale del corpo, ecc..., contattare il Ns. ufficio tecnico.
NOTE: For different valve's geometries, cavity, voltages, coil's power, body's ports and material, etc..., please contact our Technical Dept.

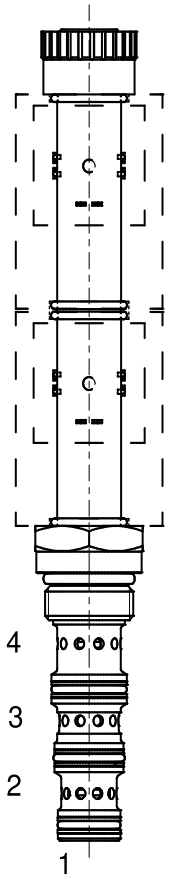

DESCRIZIONE

Elettrovalvola a spool 7/8-14 UNF (SAE 10) ad azione diretta 4 vie 3 posizioni (centro a “Y”)

DESCRIPTION

7/8-14 UNF (SAE 10) solenoid spool valve, direct-acting, 4 way 3 positions (“motor” center)

FUNZIONAMENTO

A valvola diseccitata, la SV10-43-C interrompe il flusso di olio verso 3 e lascia abilitati i flussi di olio da 2>1 e 4>1 (centro a “Y”); quando viene eccitata la bobina S1 si abilitano i flussi di olio da 3>4 e 2>1, mentre quando viene eccitata la bobina S2 si abilitano i flussi di olio da 3>2 e 4>1

ATTIVAZIONE EMERGENZA MANUALE STANDARD
Le valvole standard sono provviste di emergenza manuale a spinta: durante la sua attivazione si abilitano i flussi di olio da 3>2 e 4>1

OPERATION

When de-energized, the SV10-43-C blocks flow to ports 3 and allowing flow from 2>1, and 4>1 (“motor” center); when coil S1 is energized, flow is allowed from 3>4, and 2>1, while coil S2 is energized, flow is allowed from 3>2, and 4>1

STANDARD MANUAL OVERRIDE OPERATION
Standard valves have been equipped w./ push manual override: during its activation flow is allowed from 3>2, and 4>1

CARATTERISTICHE		PERFORMANCE
Taglia / dimensione cavità	7/8-14 UNF	Cavity rated size
Portata nominale	20 l/min - 5,2 GPM	Flow-rate
Pressione max.	250 bar - 3625 PSI	Max pressure
Portata @ max. Dp 7bar (ecc. 3 > 4)	18,5 l/min - 4,9 GPM	Flow @ max. Dp 7bar (ener. 3 > 4)
max. Dp @ portata nom. (ecc. 3 > 4)	8 bar - 115 PSI	max. Dp @ nom. flow (ener. 3 > 4)
Voltaggio minimo	90% della tens. nom. / of nominal tension	Min. operating voltage
Temperatura ambiente	-30°C + 50°C	Working environment temp.
Filtraggio minimo (ISO STANDARD)	20 / 18 / 14	Minimum filtration (ISO STANDARD)
Coppia di serraggio	45-50 Nm	Tightening torque
Peso (senza bobine)	0,30 Kg	Weight (w/o. coils)

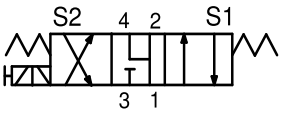

Diseccitata De-energized			Eccitata energized		
2→1	»	C	3→2	»	B
4→1	»	C	3→4	»	A
			2→1	»	D
			4→1	»	D

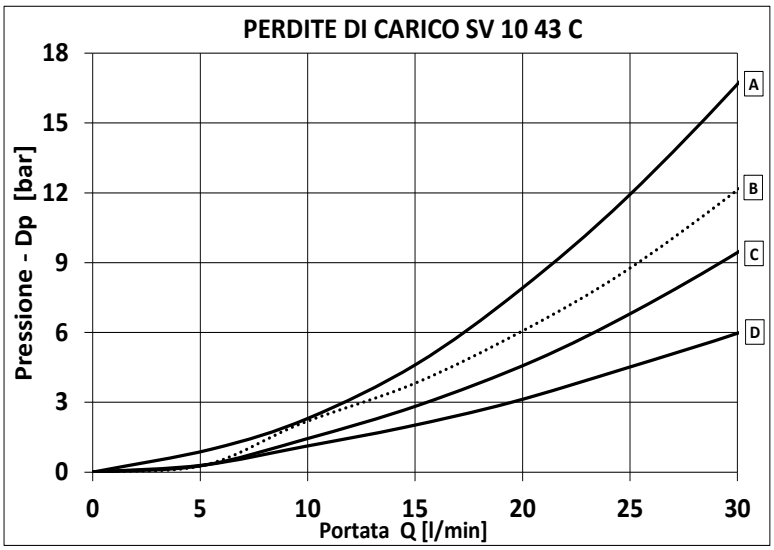

Viscosità olio 46 cSt a 50°C
Oil viscosity 46 cSt at 50°C

AVVERTENZE:

Queste cartucce sono progettate per funzionare con alimentazione continua; per il funzionamento in corrente alternata contattare il N.s. ufficio tecnico.

READ CAREFULLY WARNING:

The cartridges are designed to work with D.C. power supply. To work with A.C. power supply please ask to our technical office.

CAVITÀ - CAVITY CE.167.N

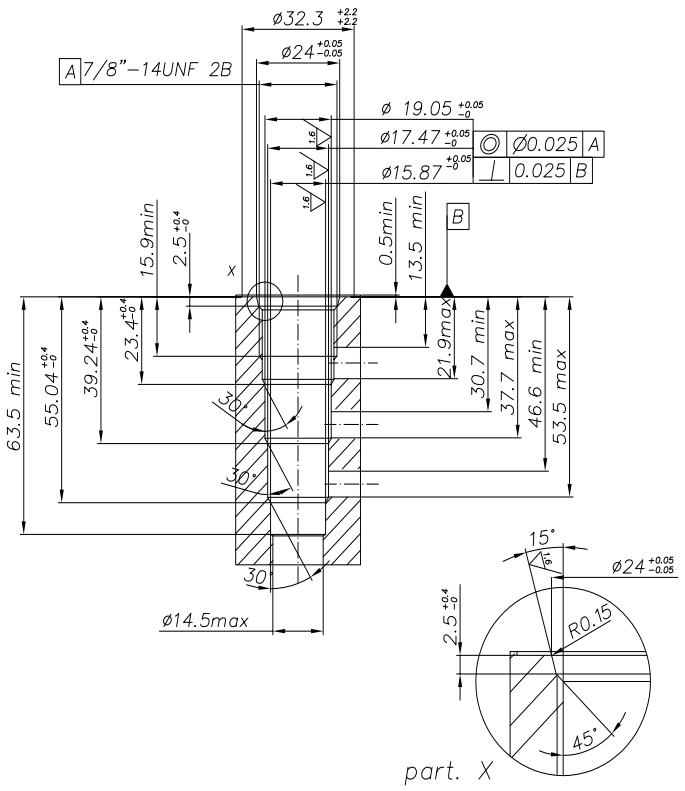

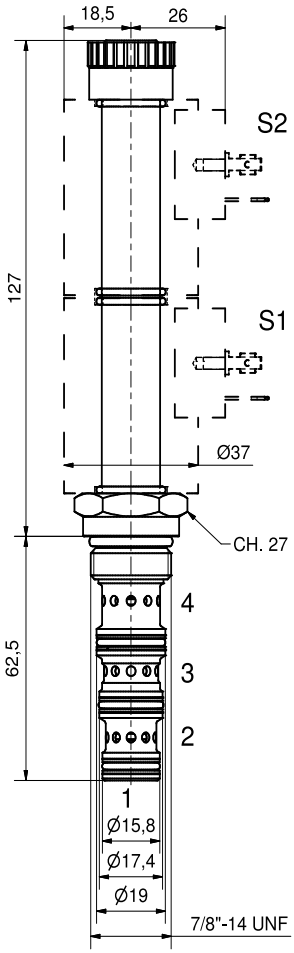

Si raccomanda l’esatta esecuzione della sede
The valve seat should be perfectly tooled

CODICE DI ORDINAZIONE - HOW TO ORDER

SV10 - 43 - C - ___ - ___ - B - 00 - **

Variabili / Special issue	
**	Omettere se non presente omit if not request
D0	con connettore DIN w/DIN connector
DR	con connettore DIN con raddrizzatore w/ rectified DIN connector

Tensione / Voltage	
00	senza bobine - w/o coil
12D	12 VDC
24D	24 VDC
220R	220 RAC

Tipo connettore Connector type	
0	senza bobine - w/o coil
C	Cavi - Leads
D	DIN
G	DEUTSCH DT04-2P
S	AMP SUPERSEAL 1,5
T	AMP JUNIOR Timer

Guarnizioni / Seals	
B	Buna (standard)
V	Viton

Blocco alluminio Aluminium body	
00	senza blocco - w/o body
2B	3/8 BSPP
3B	1/2 BSPP

NOTA: Per valvole con differenti geometrie, cavità, tensioni, potenza bobina, attacchi e materiale del corpo, ecc..., contattare il Ns. ufficio tecnico.
NOTE: For different valve’s geometries, cavity, voltages, coil’s power, body’s ports and material, etc..., please contact our Technical Dept.

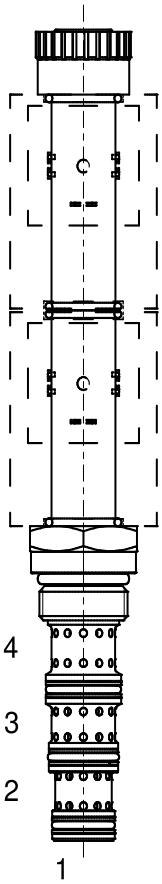

DESCRIZIONE

Elettrovalvola a spool 7/8-14 UNF (SAE 10) ad azione diretta 4 vie 3 posizioni (centro “P in T”)

DESCRIPTION

7/8-14 UNF (SAE 10) solenoid spool valve, direct-acting, 4 way 3 positions (“tandem” center)

FUNZIONAMENTO

A valvola diseccitata, la SV10-43-F interrompe il flusso di olio verso 2 e 4, mentre lascia abilitato il flusso di olio da 3>1 (centro “P in T”); quando viene eccitata la bobina S1 si abilitano i flussi di olio da 3>2 e 4>1, mentre quando viene eccitata la bobina S2 si abilitano i flussi di olio da 3>4 e 2>1

ATTIVAZIONE EMERGENZA MANUALE STANDARD
Le valvole standard sono provviste di emergenza manuale a spinta: durante la sua attivazione si abilitano i flussi di olio da 3>4 e 2>1

OPERATION

When de-energized, the SV10-43-F blocks flow to ports 2 and 4, while allowing flow from 3>1 (“tandem” center); when coil S1 is energized, flow is allowed from 3>2, and 4>1, while coil S2 is energized, flow is allowed from 3>4, and 2>1

STANDARD MANUAL OVERRIDE OPERATION
Standard valves have been equipped w./ push manual override: during its activation flow is allowed from 3>4, and 2>1

CARATTERISTICHE / PERFORMANCE

Taglia / dimensione cavità	7/8-14 UNF	Cavity rated size
Portata nominale	25 l/min - 6,6 GPM	Flow-rate
Pressione max.	250 bar - 3625 PSI	Max pressure
Portata @ max. Dp 7bar (ecc. 3 > 4)	16,5 l/min - 4,4 GPM	Flow @ max. Dp 7bar (ener. 3 > 4)
max. Dp @ portata nom. (ecc. 3 > 4)	14,5 bar - 210 PSI	max. Dp @ nom. flow (ener. 3 > 4)
Voltaggio minimo	90% della tens. nom. / of nominal tension	Min. operating voltage
Temperatura ambiente	-30°C + 50°C	Working environment temp.
Filtraggio minimo (ISO STANDARD)	20 / 18 / 14	Minimum filtration (ISO STANDARD)
Coppia di serraggio	45-50 Nm	Tightening torque
Peso (senza bobine)	0,30 Kg	Weight (w/o. coils)

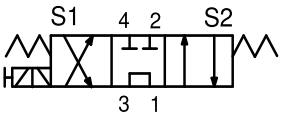

Diseccitata De-energized			Eccitata energized		
3→1	»	C	3→2	»	A
			3→4	»	A
			2→1	»	B
			4→1	»	B

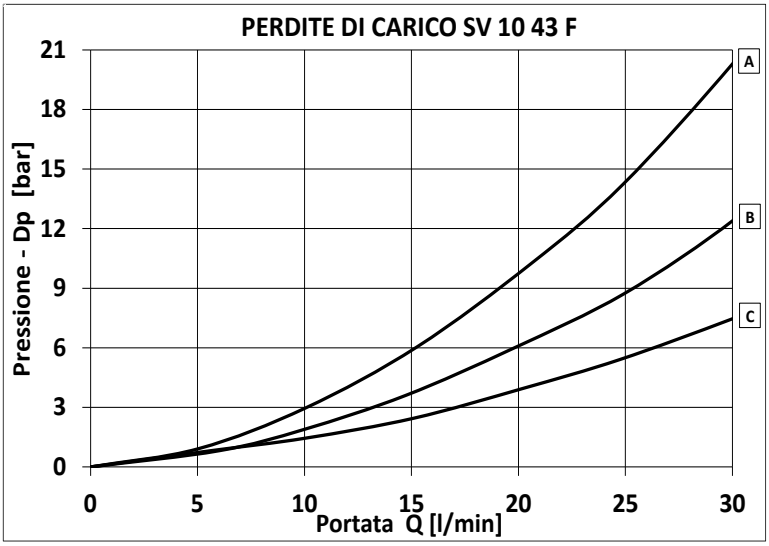

AVVERTENZE:
Queste cartucce sono progettate per funzionare con alimentazione continua; per il funzionamento in corrente alternata contattare il N.s. ufficio tecnico.

READ CAREFULLY WARNING:
The cartridges are designed to work with D.C. power supply. To work with A.C. power supply please ask to our technical office.

Viscosità olio 46 cSt a 50°C
Oil viscosity 46 cSt at 50°C

CAVITÀ - CAVITY CE.167.N

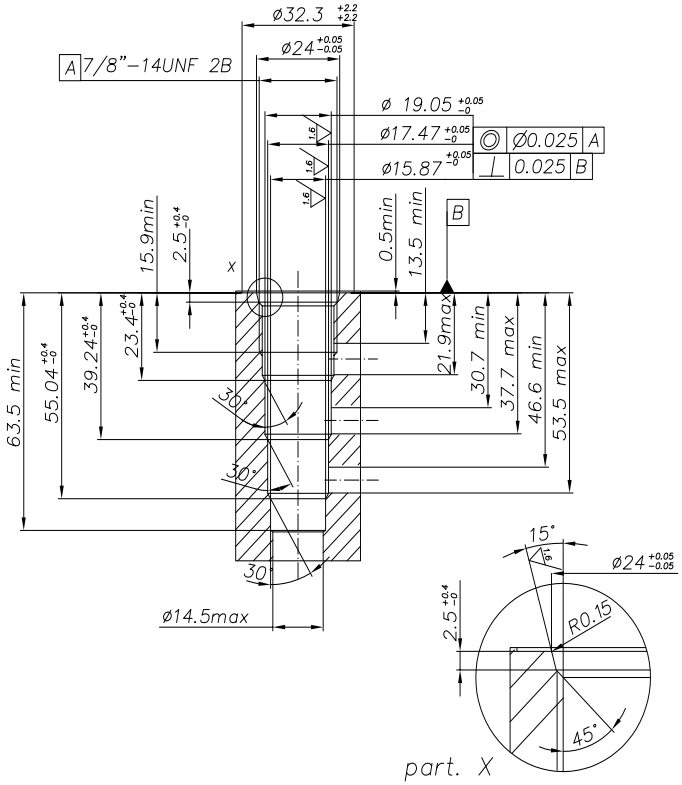

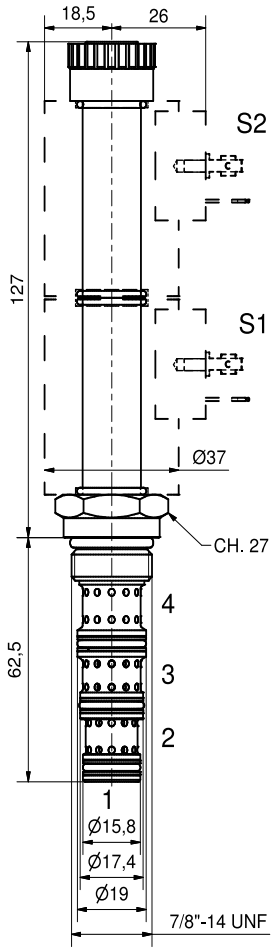

Si raccomanda l’esatta esecuzione della sede
The valve seat should be perfectly tooled

CODICE DI ORDINAZIONE - HOW TO ORDER

SV10 - 43 - F - ___ - ___ - B - 00 - **

Variabili / Special issue	
**	Omettere se non presente omit if not request
D0	con connettore DIN w/DIN connector
DR	con connettore DIN con raddrizzatore w/ rectified DIN connector

Tensione / Voltage	
00	senza bobine - w/o coil
12D	12 VDC
24D	24 VDC
220R	220 RAC

Tipo connettore Connector type	
0	senza bobine - w/o coil
C	Cavi - Leads
D	DIN
G	DEUTSCH DT04-2P
S	AMP SUPERSEAL 1,5
T	AMP JUNIOR Timer

Guarnizioni / Seals	
B	Buna (standard)
V	Viton

Blocco alluminio Aluminium body	
00	senza blocco - w/o body
2B	3/8 BSPP
3B	1/2 BSPP

NOTA: Per valvole con differenti geometrie, cavità, tensioni, potenza bobina, attacchi e materiale del corpo, ecc..., contattare il Ns. ufficio tecnico.
NOTE: For different valve’s geometries, cavity, voltages, coil’s power, body’s ports and material, etc..., please contact our Technical Dept.

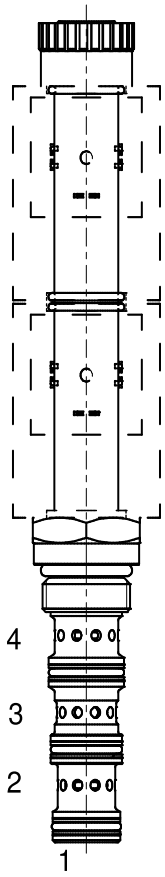

DESCRIZIONE

Elettrovalvola a spool M22x1,5 ad azione diretta 4 vie 3 posizioni (centro chiuso)

DESCRIPTION

M22x1,5 solenoid spool valve, direct-acting, 4 way 3 positions (closed center)

FUNZIONAMENTO

A valvola diseccitata, la SV22-43-A interrompe il flusso di olio verso tutte le vie (centro chiuso); quando viene eccitata la bobina S1 si abilitano i flussi di olio da 3>4 e 2>1, mentre quando viene eccitata la bobina S2 si abilitano i flussi di olio da 3>2 e 4>1

ATTIVAZIONE EMERGENZA MANUALE STANDARD
Le valvole standard sono provviste di emergenza manuale a spinta: durante la sua attivazione si abilitano i flussi di olio da 3>2 e 4>1

OPERATION

When de-energized, the SV22-43-A blocks flow to all ports (closed center); when coil S1 is energized, flow is allowed from 3>4, and 2>1, while coil S2 is energized, flow is allowed from 3>2, and 4>1

STANDARD MANUAL OVERRIDE OPERATION
Standard valves have been equipped w./ push manual override: during its activation flow is allowed from 3>2, and 4>1

CARATTERISTICHE / PERFORMANCE

Taglia / dimensione cavità	M22 x 1,5	Cavity rated size
Portata nominale	20 l/min - 5,2 GPM	Flow-rate
Pressione max.	250 bar - 3625 PSI	Max pressure
Portata @ max. Dp 7bar (ecc. 3 > 4)	25 l/min - 6,6 GPM	Flow @ max. Dp 7bar (ener. 3 > 4)
max. Dp @ portata nom. (ecc. 3 > 4)	4,5 bar - 65 PSI	max. Dp @ nom. flow (ener. 3 > 4)
Voltaggio minimo	90% della tens. nom. / of nominal tension	Min. operating voltage
Temperatura ambiente	-30°C + 50°C	Working environment temp.
Filtraggio minimo (ISO STANDARD)	20 / 18 / 14	Minimum filtration (ISO STANDARD)
Coppia di serraggio	45-50 Nm	Tightening torque
Peso (senza bobine)	0,30 Kg	Weight (w/o. coils)

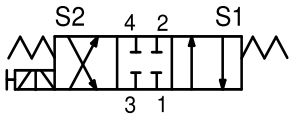

Eccitata energized		
3→2	»	A
3→4	»	A
2→1	»	B
4→1	»	B

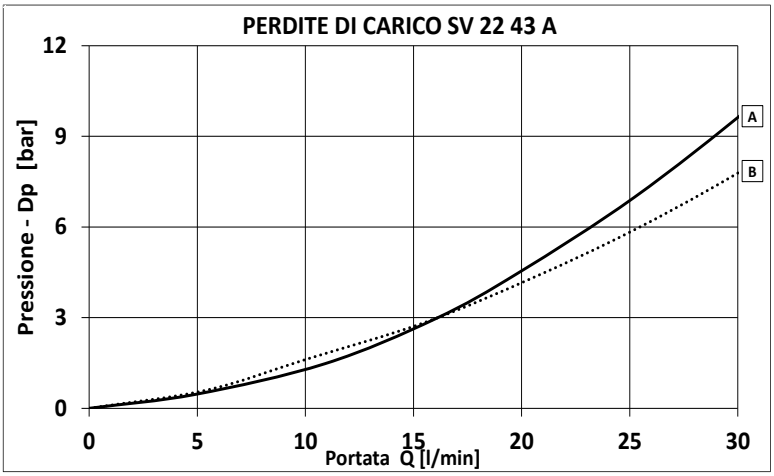

Viscosità olio 46 cSt a 50°C
Oil viscosity 46 cSt at 50°C

AVVERTENZE:

Queste cartucce sono progettate per funzionare con alimentazione continua; per il funzionamento in corrente alternata contattare il N.s. ufficio tecnico.

READ CAREFULLY WARNING:

The cartridges are designed to work with D.C. power supply. To work with A.C. power supply please ask to our technical office.

CAVITÀ - CAVITY CE.168.N

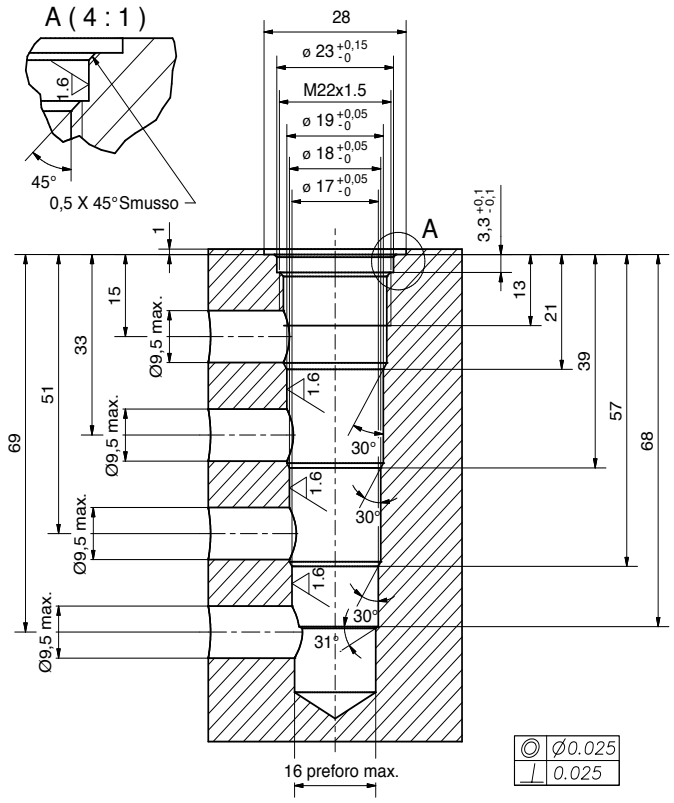

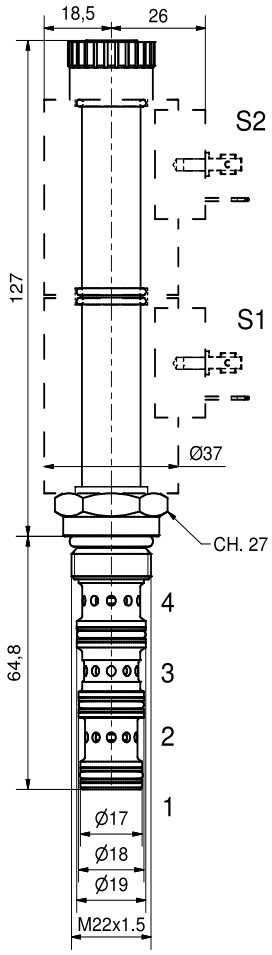

Si raccomanda l'esatta esecuzione della sede
The valve seat should be perfectly tooled

CODICE DI ORDINAZIONE - HOW TO ORDER

SV22 - 43 - A - ___ - ___ - B - 00 - **

Variabili / Special issue	
**	Omettere se non presente omit if not request
D0	con connettore DIN w/DIN connector
DR	con connettore DIN con raddrizzatore w/ rectified DIN connector

Tensione / Voltage	
00	senza bobine - w/o coil
12D	12 VDC
24D	24 VDC
220R	220 RAC

Tipo connettore Connector type	
0	senza bobine - w/o coil
C	Cavi - Leads
D	DIN
G	DEUTSCH DT04-2P
S	AMP SUPERSEAL 1,5
T	AMP JUNIOR Timer

Guarnizioni / Seals	
B	Buna (standard)
V	Viton

Blocco alluminio Aluminium body	
00	senza blocco - w/o body
2B	3/8 BSPP
3B	1/2 BSPP

NOTA: Per valvole con differenti geometrie, cavità, tensioni, potenza bobina, attacchi e materiale del corpo, ecc..., contattare il Ns. ufficio tecnico.
NOTE: For different valve's geometries, cavity, voltages, coil's power, body's ports and material, etc..., please contact our Technical Dept.

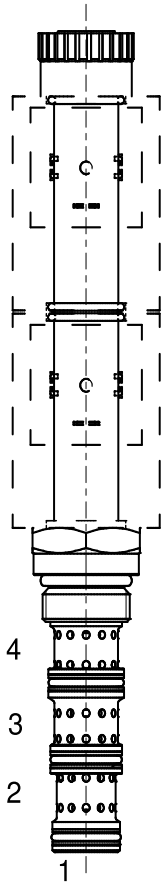

DESCRIZIONE

Elettrovalvola a spool M22x1,5 ad azione diretta 4 vie 3 posizioni (centro aperto)

DESCRIPTION

M22x1,5 solenoid spool valve, direct-acting, 4 way 3 positions (open center)

FUNZIONAMENTO

A valvola diseccitata, la SV22-43-B manda il flusso di olio verso tutte le vie (centro aperto); quando viene eccitata la bobina S1 si abilitano i flussi di olio da 3>2 e 4>1, mentre quando viene eccitata la bobina S2 si abilitano i flussi di olio da 3>4 e 2>1

ATTIVAZIONE EMERGENZA MANUALE STANDARD
Le valvole standard sono provviste di emergenza manuale a spinta: durante la sua attivazione si abilitano i flussi di olio da 3>4 e 2>1

OPERATION

When de-energized, the SV22-43-B allows flow to all ports (open center); when coil S1 is energized, flow is allowed from 3>2, and 4>1, while coil S2 is energized, flow is allowed from 3>4, and 2>1

STANDARD MANUAL OVERRIDE OPERATION
Standard valves have been equipped w./ push manual override: during its activation flow is allowed from 3>4, and 2>1

CARATTERISTICHE		PERFORMANCE
Taglia / dimensione cavità	M22 x 1,5	Cavity rated size
Portata nominale	25 l/min - 6,6 GPM	Flow-rate
Pressione max.	250 bar - 3625 PSI	Max pressure
Portata @ max. Dp 7bar (ecc. 3 > 4)	21,5 l/min - 5,7 GPM	Flow @ max. Dp 7bar (ener. 3 > 4)
max. Dp @ portata nom. (ecc. 3 > 4)	9 bar -130 PSI	max. Dp @ nom. flow (ener. 3 > 4)
Voltaggio minimo	90% della tens. nom. / of nominal tension	Min. operating voltage
Temperatura ambiente	-30°C + 50°C	Working environment temp.
Filtraggio minimo (ISO STANDARD)	20 / 18 / 14	Minimum filtration (ISO STANDARD)
Coppia di serraggio	45-50 Nm	Tightening torque
Peso (senza bobine)	0,30 Kg	Weight (w/o. coils)

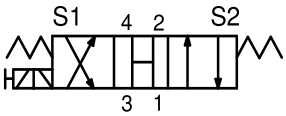

Diseccitata De-energized			Eccitata energized		
3→1	»	D	3→2	»	A
2→1	»	C	3→4	»	A
4→1	»	B	2→1	»	B
			4→1	»	C

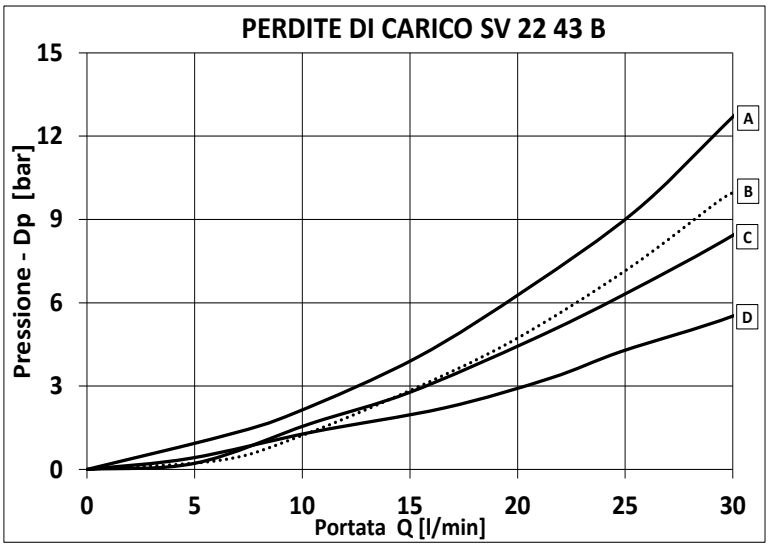

Viscosità olio 46 cSt a 50°C
Oil viscosity 46 cSt at 50°C

AVVERTENZE:

Queste cartucce sono progettate per funzionare con alimentazione continua; per il funzionamento in corrente alternata contattare il N.s. ufficio tecnico.

READ CAREFULLY WARNING:

The cartridges are designed to work with D.C. power supply. To work with A.C. power supply please ask to our technical office.

CAVITÀ - CAVITY CE.168.N

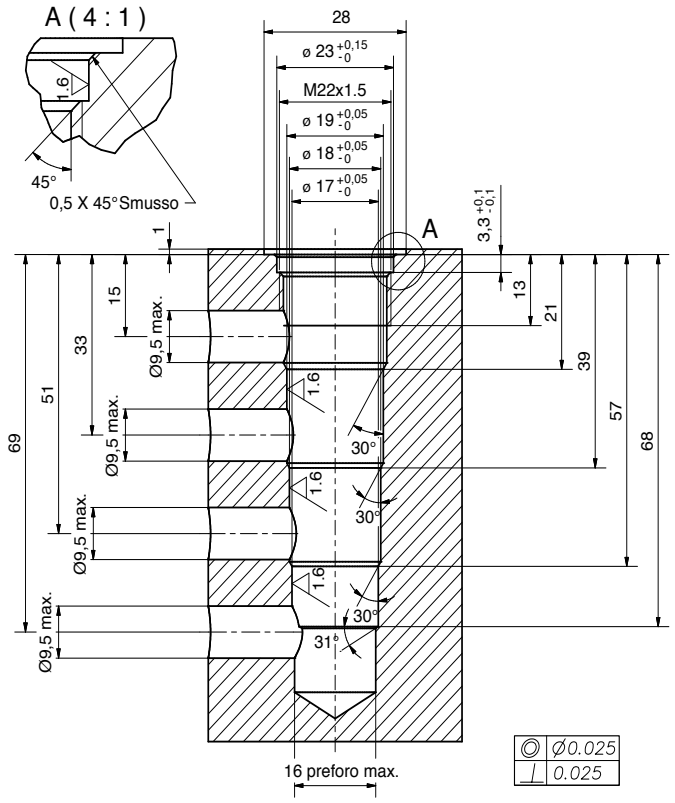

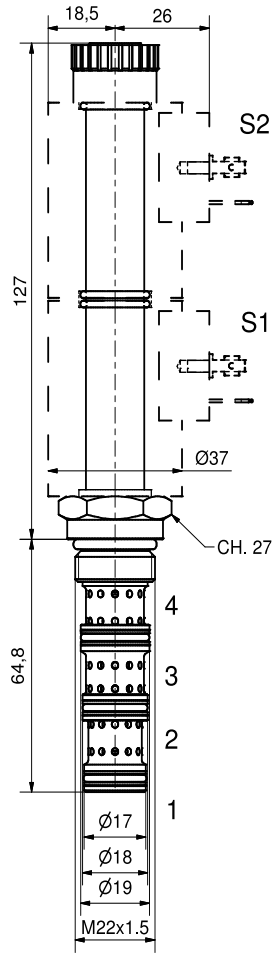

Si raccomanda l'esatta esecuzione della sede
The valve seat should be perfectly tooled

CODICE DI ORDINAZIONE - HOW TO ORDER

SV22 - 43 - B - ___ - ___ - B - 00 - **

Variabili / Special issue	
**	Omettere se non presente omit if not request
D0	con connettore DIN w/DIN connector
DR	con connettore DIN con raddrizzatore w/ rectified DIN connector

Tensione / Voltage	
00	senza bobine - w/o coil
12D	12 VDC
24D	24 VDC
220R	220 RAC

Tipo connettore Connector type	
0	senza bobine - w/o coil
C	Cavi - Leads
D	DIN
G	DEUTSCH DT04-2P
S	AMP SUPERSEAL 1,5
T	AMP JUNIOR Timer

Guarnizioni / Seals	
B	Buna (standard)
V	Viton

Blocco alluminio Aluminium body	
00	senza blocco - w/o body
2B	3/8 BSPP
3B	1/2 BSPP

NOTA: Per valvole con differenti geometrie, cavità, tensioni, potenza bobina, attacchi e materiale del corpo, ecc..., contattare il Ns. ufficio tecnico.
NOTE: For different valve's geometries, cavity, voltages, coil's power, body's ports and material, etc..., please contact our Technical Dept.

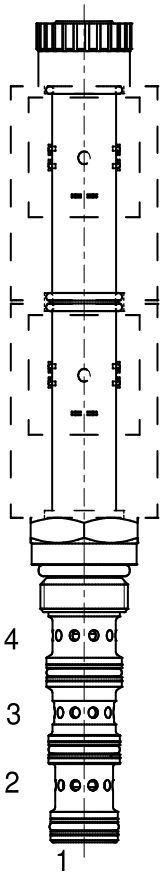

DESCRIZIONE

Elettrovalvola a spool M22x1,5 ad azione diretta 4 vie 3 posizioni (centro a “Y”)

DESCRIPTION

M22x1,5 solenoid spool valve, direct-acting, 4 way 3 positions (“motor” center)

FUNZIONAMENTO

A valvola diseccitata, la SV22-43-C interrompe il flusso di olio verso 3 e lascia abilitati i flussi di olio da 2>1 e 4>1 (centro a “Y”); quando viene eccitata la bobina S1 si abilitano i flussi di olio da 3>4 e 2>1, mentre quando viene eccitata la bobina S2 si abilitano i flussi di olio da 3>2 e 4>1

ATTIVAZIONE EMERGENZA MANUALE STANDARD
Le valvole standard sono provviste di emergenza manuale a spinta: durante la sua attivazione si abilitano i flussi di olio da 3>2 e 4>1

OPERATION

When de-energized, the SV22-43-C blocks flow to ports 3 and allowing flow from 2>1, and 4>1 (“motor” center); when coil S1 is energized, flow is allowed from 3>4, and 2>1, while coil S2 is energized, flow is allowed from 3>2, and 4>1

STANDARD MANUAL OVERRIDE OPERATION
Standard valves have been equipped w./ push manual override: during its activation flow is allowed from 3>2, and 4>1

CARATTERISTICHE		PERFORMANCE
Taglia / dimensione cavità	M22 x 1,5	Cavity rated size
Portata nominale	20 l/min - 5,2 GPM	Flow-rate
Pressione max.	250 bar - 3625 PSI	Max pressure
Portata @ max. Dp 7bar (ecc. 3 > 4)	18,5 l/min - 4,9 GPM	Flow @ max. Dp 7bar (ener. 3 > 4)
max. Dp @ portata nom. (ecc. 3 > 4)	8 bar -115 PSI	max. Dp @ nom. flow (ener. 3 > 4)
Voltaggio minimo	90% della tens. nom. / of nominal tension	Min. operating voltage
Temperatura ambiente	-30°C + 50°C	Working environment temp.
Filtraggio minimo (ISO STANDARD)	20 / 18 / 14	Minimum filtration (ISO STANDARD)
Coppia di serraggio	45-50 Nm	Tightening torque
Peso (senza bobine)	0,30 Kg	Weight (w/o. coils)

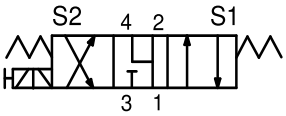

Diseccitata De-energized			Eccitata energized		
2→1	»	B	3→2	»	B
4→1	»	B	3→4	»	A
			2→1	»	C
			4→1	»	C

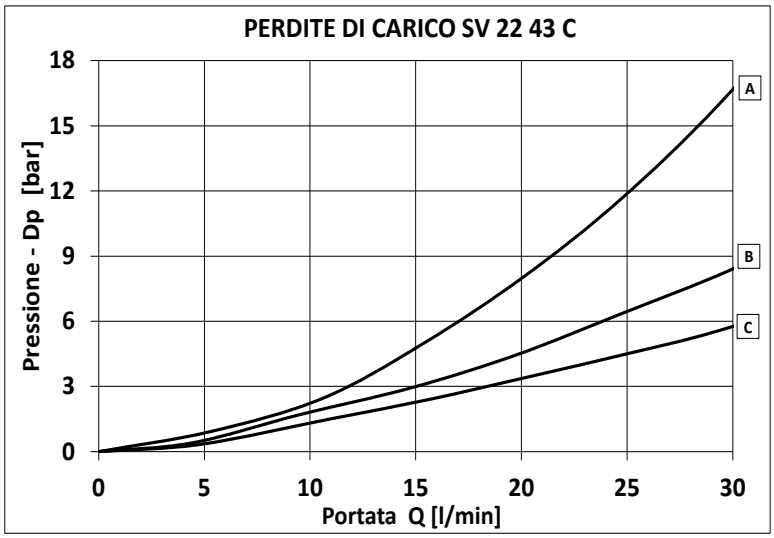

Viscosità olio 46 cSt a 50°C
Oil viscosity 46 cSt at 50°C

AVVERTENZE:

Queste cartucce sono progettate per funzionare con alimentazione continua; per il funzionamento in corrente alternata contattare il N.s. ufficio tecnico.

READ CAREFULLY WARNING:

The cartridges are designed to work with D.C. power supply. To work with A.C. power supply please ask to our technical office.

CAVITÀ - CAVITY CE.168.N

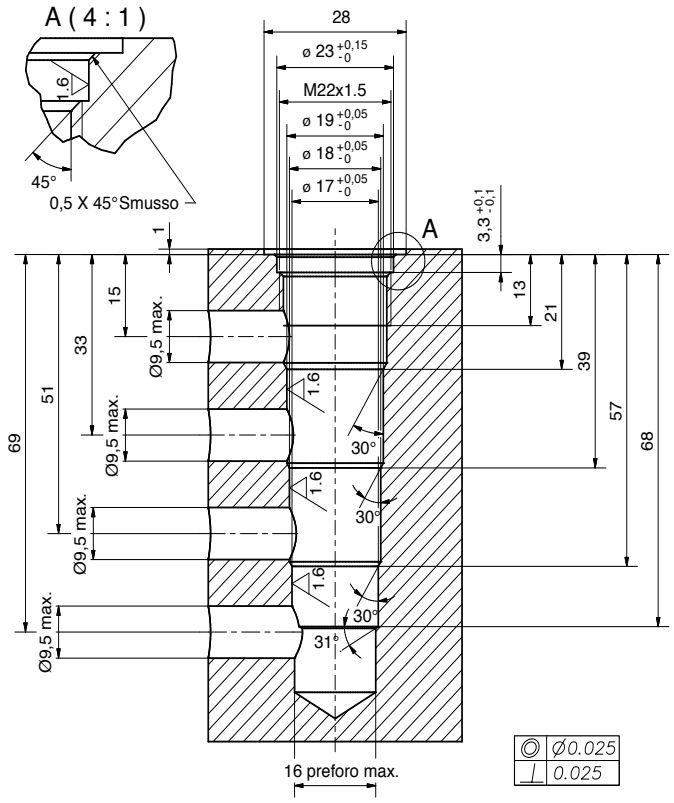

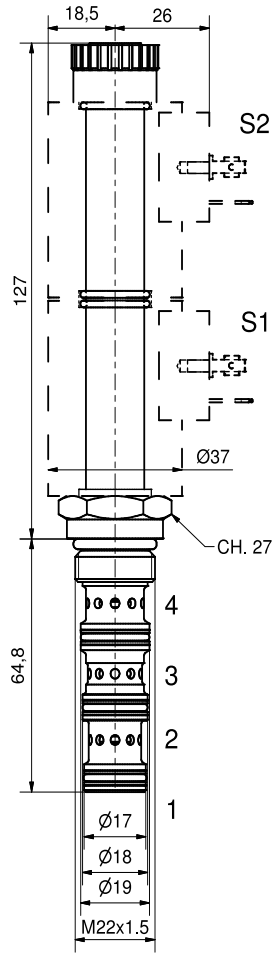

Si raccomanda l'esatta esecuzione della sede
The valve seat should be perfectly tooled

CODICE DI ORDINAZIONE - HOW TO ORDER

SV22 - 43 - C - ___ - ___ - B - 00 - **

Variabili / Special issue	
**	Omettere se non presente omit if not request
D0	con connettore DIN w/DIN connector
DR	con connettore DIN con raddrizzatore w/ rectified DIN connector

Tensione / Voltage	
00	senza bobine - w/o coil
12D	12 VDC
24D	24 VDC
220R	220 RAC

Tipo connettore Connector type	
0	senza bobine - w/o coil
C	Cavi - Leads
D	DIN
G	DEUTSCH DT04-2P
S	AMP SUPERSEAL 1,5
T	AMP JUNIOR Timer

Guarnizioni / Seals	
B	Buna (standard)
V	Viton

Blocco alluminio Aluminium body	
00	senza blocco - w/o body
2B	3/8 BSPP
3B	1/2 BSPP

NOTA: Per valvole con differenti geometrie, cavità, tensioni, potenza bobina, attacchi e materiale del corpo, ecc..., contattare il Ns. ufficio tecnico.
NOTE: For different valve's geometries, cavity, voltages, coil's power, body's ports and material, etc..., please contact our Technical Dept.

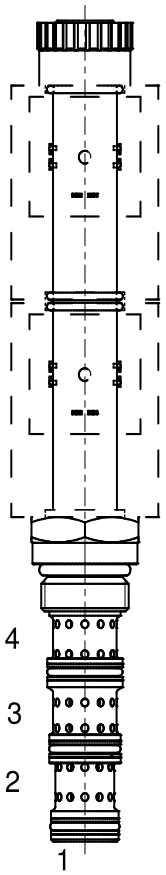

DESCRIZIONE

Elettrovalvola a spool M22x1,5 ad azione diretta 4 vie 3 posizioni (centro “P in T”)

DESCRIPTION

M22x1,5 solenoid spool valve, direct-acting, 4 way 3 positions (“tandem” center)

FUNZIONAMENTO

A valvola diseccitata, la SV22-43-F interrompe il flusso di olio verso 2 e 4, mentre lascia abilitato il flusso di olio da 3>1 (centro “P in T”); quando viene eccitata la bobina S1 si abilitano i flussi di olio da 3>2 e 4>1, mentre quando viene eccitata la bobina S2 si abilitano i flussi di olio da 3>4 e 2>1

ATTIVAZIONE EMERGENZA MANUALE STANDARD
Le valvole standard sono provviste di emergenza manuale a spinta: durante la sua attivazione si abilitano i flussi di olio da 3>4 e 2>1

OPERATION

When de-energized, the SV22-43-F blocks flow to ports 2 and 4, while allowing flow from 3>1 (“tandem” center); when coil S1 is energized, flow is allowed from 3>2, and 4>1, while coil S2 is energized, flow is allowed from 3>4, and 2>1

STANDARD MANUAL OVERRIDE OPERATION
Standard valves have been equipped w./ push manual override: during its activation flow is allowed from 3>4, and 2>1

CARATTERISTICHE		PERFORMANCE
Taglia / dimensione cavità	M22 x 1,5	Cavity rated size
Portata nominale	25 l/min - 6,6 GPM	Flow-rate
Pressione max.	250 bar - 3625 PSI	Max pressure
Portata @ max. Dp 7bar (ecc. 3 > 4)	18,5 l/min - 4,9 GPM	Flow @ max. Dp 7bar (ener. 3 > 4)
max. Dp @ portata nom. (ecc. 3 > 4)	12 bar -175 PSI	max. Dp @ nom. flow (ener. 3 > 4)
Voltaggio minimo	90% della tens. nom. / of nominal tension	Min. operating voltage
Temperatura ambiente	-30°C + 50°C	Working environment temp.
Filtraggio minimo (ISO STANDARD)	20 / 18 / 14	Minimum filtration (ISO STANDARD)
Coppia di serraggio	45-50 Nm	Tightening torque
Peso (senza bobine)	0,30 Kg	Weight (w/o. coils)

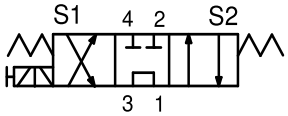

Diseccitata De-energized			Eccitata energized		
3→1	»	C	3→2	»	A
			3→4	»	A
			2→1	»	B
			4→1	»	B

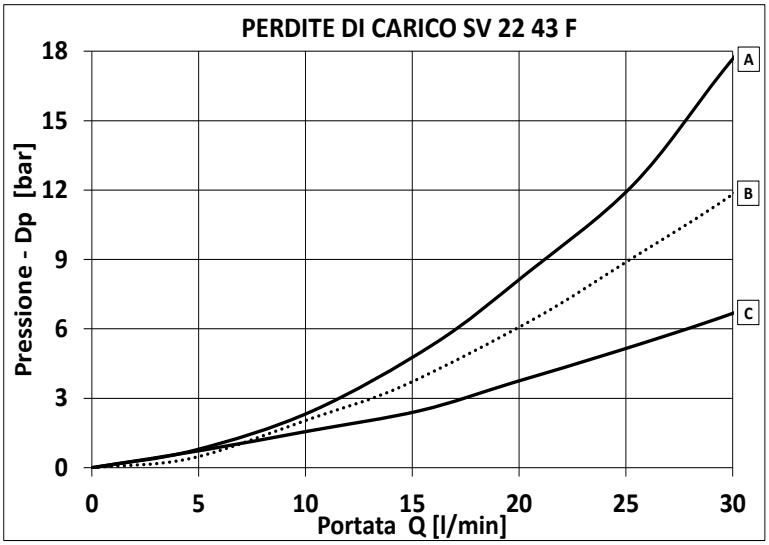

AVVERTENZE:
Queste cartucce sono progettate per funzionare con alimentazione continua; per il funzionamento in corrente alternata contattare il N.s. ufficio tecnico.

READ CAREFULLY WARNING:
The cartridges are designed to work with D.C. power supply. To work with A.C. power supply please ask to our technical office.

Viscosità olio 46 cSt a 50°C
Oil viscosity 46 cSt at 50°C

CAVITÀ - CAVITY CE.168.N

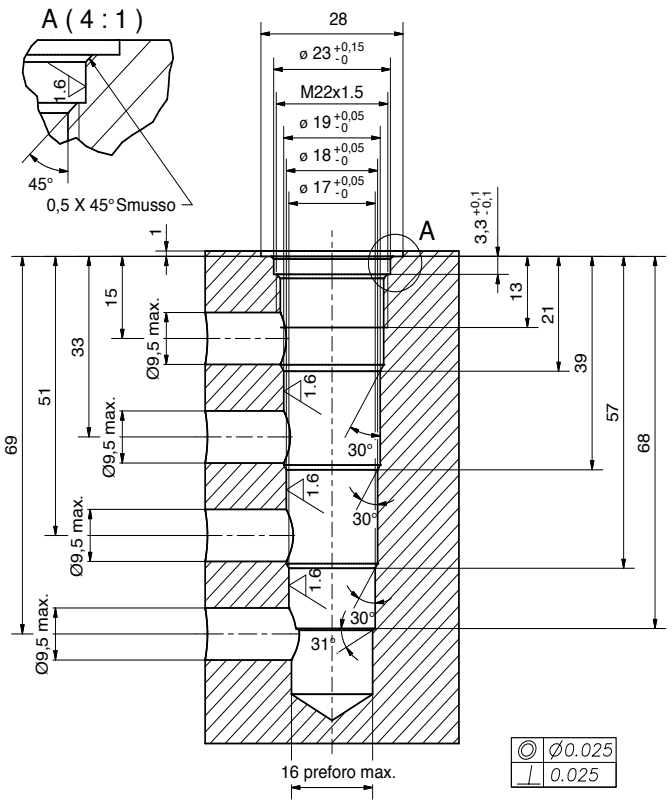

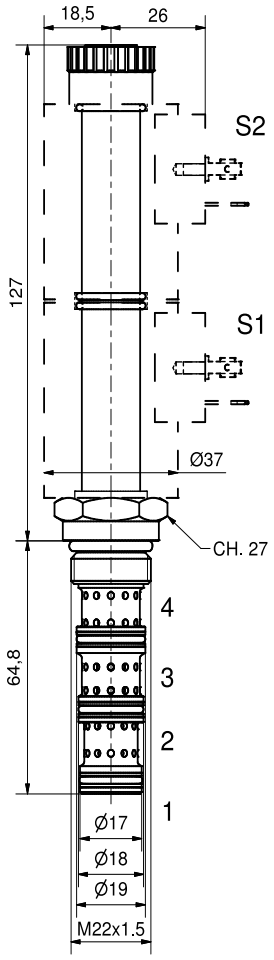

Si raccomanda l'esatta esecuzione della sede
The valve seat should be perfectly tooled

CODICE DI ORDINAZIONE - HOW TO ORDER

SV22 - 43 - F - ___ - ___ - B - 00 - **

Variabili / Special issue	
**	Omettere se non presente omit if not request
D0	con connettore DIN w/DIN connector
DR	con connettore DIN con raddrizzatore w/ rectified DIN connector

Tensione / Voltage	
00	senza bobine - w/o coil
12D	12 VDC
24D	24 VDC
220R	220 RAC

Tipo connettore Connector type	
0	senza bobine - w/o coil
C	Cavi - Leads
D	DIN
G	DEUTSCH DT04-2P
S	AMP SUPERSEAL 1,5
T	AMP JUNIOR Timer

Guarnizioni / Seals	
B	Buna (standard)
V	Viton

Blocco alluminio Aluminium body	
00	senza blocco - w/o body
2B	3/8 BSPP
3B	1/2 BSPP

NOTA: Per valvole con differenti geometrie, cavità, tensioni, potenza bobina, attacchi e materiale del corpo, ecc..., contattare il Ns. ufficio tecnico.
NOTE: For different valve's geometries, cavity, voltages, coil's power, body's ports and material, etc..., please contact our Technical Dept.