DOMINGA INDUSTRY SERVICE

UAB "Domingos prekyba", **www.dominga.lt**, el. paštas: info@dominga.lt
Vilniaus g. 4a, Grigiškės, LT-02300 **Vilniaus m. sav.**, Lietuva, tel. +370 5 2432146, faksas +370 5 243215
Savanorių pr. 187- 4 korpusas, LT-27101 **Vilnius**, Lietuva, tel. +370 5 2322231, faksas + 370 5 2648229
Elektrėnų g. 1S, LT-51192, **Kaunas**, Lietuva, tel. +370 37 760276, faksas +370 37 760275
Žemaitės g. 137, **Šiauliai**, LT-76139, Lietuva tel. +370 41 452518, faksas +370 41 452445

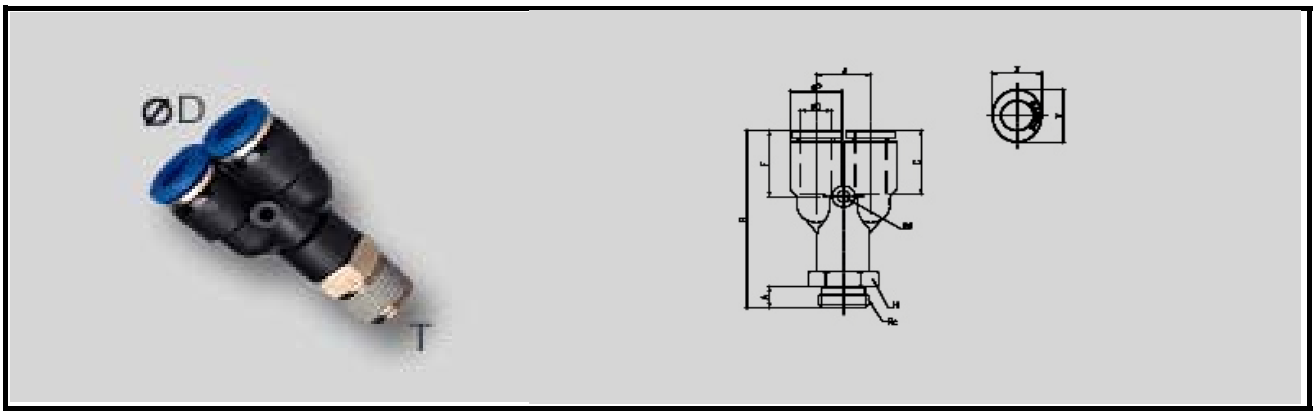

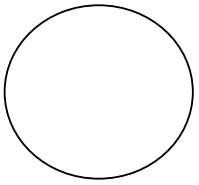
| Kodas | ØD | R | ØP | A | B | C | Ød | J | F | H | X | Y | Orifice (mm) | Gross/ g |
|---|---|---|---|---|---|---|---|---|---|---|---|---|---|---|
| GPWT 04G01 | 4 | G1/8 | 9 | 5 | 37,4 | 14,5 | 3,2 | 9,3 | 13,2 | 13 | 8,6 | 10,8 | 3,5 | 11,7 |
| GPWT 04G02 | 4 | G1/4 | 9 | 6 | 38,1 | 14,5 | 3,2 | 9,3 | 13,2 | 16 | 8,6 | 10,8 | 3,5 | 16,5 |
| GPWT 04G03 | 4 | G3/8 | 9 | 7 | 34,6 | 14,5 | 3,2 | 9,3 | 13,2 | 20 | 8,6 | 10,8 | 3,5 | 24,2 |
| GPWT 06G01 | 6 | G1/8 | 11,2 | 5 | 40,1 | 15,5 | 3,2 | 11,4 | 14,1 | 13 | 11 | 13 | 5 | 14,2 |
| GPWT 06G02 | 6 | G1/4 | 11,2 | 6 | 37,7 | 15,5 | 3,2 | 11,4 | 14,1 | 16 | 11 | 13 | 5 | 19 |
| GPWT 06G03 | 6 | G3/8 | 11,2 | 7 | 38,7 | 15,5 | 3,2 | 11,4 | 14,1 | 20 | 11 | 13 | 5 | 26,4 |
| GPWT 06G04 | 6 | G1/2 | 11,2 | 8,5 | 44,7 | 15,5 | 3,2 | 11,4 | 14,1 | 24 | 11 | 13 | 5 | 43,2 |
| GPWT 08G01 | 8 | G1/8 | 13,6 | 5 | 48,9 | 17,8 | 3,2 | 14,2 | 18,6 | 13 | 13 | 15 | 6 | 20,1 |
| GPWT 08G02 | 8 | G1/4 | 13,6 | 6 | 50,1 | 17,8 | 3,2 | 14,2 | 18,6 | 16 | 13 | 15 | 7 | 24,9 |
| GPWT 08G03 | 8 | G3/8 | 13,6 | 7 | 51,1 | 17,8 | 3,2 | 14,2 | 18,6 | 20 | 13 | 15 | 7 | 31,4 |
| GPWT 08G04 | 8 | G1/2 | 13,6 | 8,5 | 53,1 | 17,8 | 3,2 | 14,2 | 18,6 | 24 | 13 | 15 | 7 | 47,3 |
| GPWT 10G01 | 10 | G1/8 | 16,3 | 5 | 53,8 | 19,4 | 4,2 | 17 | 18 | 17 | 16 | 18,5 | 6 | 33,1 |
| GPWT 10G02 | 10 | G1/4 | 16,3 | 6 | 54,5 | 19,4 | 4,2 | 17 | 18 | 17 | 16 | 18,5 | 8 | 35,6 |
| GPWT 10G03 | 10 | G3/8 | 16,3 | 7 | 53 | 19,4 | 4,2 | 17 | 18 | 20 | 16 | 18,5 | 9 | 36,4 |
| GPWT 10G04 | 10 | G1/2 | 16,3 | 8,5 | 54,5 | 19,4 | 4,2 | 17 | 18 | 24 | 16 | 18,5 | 9 | 51,2 |
| GPWT 12G01 | 12 | G1/8 | 19,7 | 5 | 63,7 | 22,4 | 4,2 | 20 | 23,9 | 19 | 19,5 | 22,5 | 6 | 54 |
| GPWT 12G02 | 12 | G1/4 | 19,7 | 6 | 64,4 | 22,4 | 4,2 | 20 | 23,9 | 19 | 19,5 | 22,5 | 8 | 56,3 |
| GPWT 12G03 | 12 | G3/8 | 19,7 | 7 | 62,9 | 22,4 | 4,2 | 20 | 23,9 | 20 | 19,5 | 22,5 | 10 | 52,5 |
| GPWT 12G04 | 12 | G1/2 | 19,7 | 8,5 | 64,4 | 22,4 | 4,2 | 20 | 23,9 | 24 | 19,5 | 22,5 | 10 | 69 |