UŽSISAKYKITE internetu: www.dominga.lt /eshop el. paštu: info@dominga.lt telefonu: +370 5 2322231

PISTONI SIMMETRICI NBR

TIPO PDE-PD

DATI TECNICI

GUARNIZIONI PER PISTONI IDRAULICI

Generalità

È un pistone simmetrico per funzionamento a doppio effetto per movimenti rettilinei alternativi. Si tratta di un prodotto realizzato appositamente per essere impiegato in oleodinamica e pneumatica, in mescola NBR a durezza di 85° Shore A e completo di molle toroidali ad espansione, che permettono di assicurare un'esatta pressione di contatto radiale, consentendo di arrivare alle seguenti condizioni d'impiego.

PRESSIONE	TEMPERATURA	VELOCITÀ
sino a 40 bar in oleodinamica	da -25 a + 100°C	sino a 0,5 m/s
sino a 10 bar in pneumatica		

Oltre questi valori di pressione sono consigliate flange di sostegno; nel caso di contatto con fluidi aggressivi sono utilizzati differenti materiali costruttivi e cioè:

mescola FKM - molle AISI 304 - corpo metallico AISI 316

Indicazioni Costruttive:

Diametro del cilindro	Secondo tolleranze ISO H11
Rugosità del cilindro	R max

GUARNIZIONI PER PISTONI PDE-PD

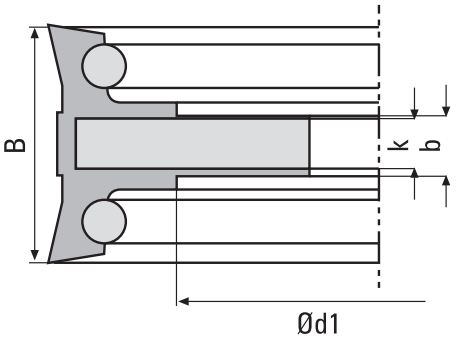

Pressione: 40 BAR

Applicazione:
MOVIMENTO
ALTERNATIVO

ø Esterno:

Costruzione:
DOPPIO LABBRO
DI TENUTA CON MOLLA

GUARNIZIONI PER PISTONI IDRAULICI

Tipo	Ø Est	Ø foro	Altezza
PDE-PD 26	26	8	22
PDE-PD 30	30	8	22
PDE-PD 35	35	8	26
PDE-PD 40	40	10	22
PDE-PD 45	45	10	25
PDE-PD 50	50	10	25
PDE-PD 55	55	10	25
PDE-PD 60	60	12	26
PDE-PD 63	63	12	25
PDE-PD 65	65	12	25
PDE-PD 70	70	10	30
PDE-PD 70	70	12	30
PDE-PD 80	80	12	30
PDE-PD 85	85	12	35
PDE-PD 90	90	38	24

Tipo	Ø Est	Ø foro	Altezza
PDE-PD 100	100	12	35
PDE-PD 110	110	12	40
PDE-PD 110	110	26	40
PDE-PD 115	115	20	30
PDE-PD 125	125	20	40
PDE-PD 140	140	20	40
PDE-PD 150	150	20	40
PDE-PD 160	160	20	40
PDE-PD 160	160	28	40
PDE-PD 175	175	20	40
PDE-PD 180	180	20	40
PDE-PD 200	200	20	40
PDE-PD 250	250	30	40
PDE-PD 300	300	35	40

PISTONI PNEUMATICI

TIPO PDEP

DATI TECNICI

GUARNIZIONI PER PISTONI PNEUMATICI

Generalità

Il PDEP è un pistone a doppio effetto particolarmente indicato per cilindri pneumatici. È realilzzato in mescola nitrilica (NBR), a durezza di 70° Shore A, per le seguenti condizioni d'impiego:

PRESSIONE	TEMPERATURA
< = 1 MPa (10 bar)	compresa tra -30 e +100° C

Per garantire un buon funzionamento devono essere rispettate le seguenti tolleranze costruttive delle sedi:

Tolleranza sul diametro del cilindro	Tolleranza sul diametro dello stelo	Rugosità Superficiale
h 11	h 10	Ra max < = 4 µm

Su richiesta specifica, nel caso di utilizzo a contatto con fluidi aggressivi o per temperature superiori a 100°C il PDEP può essere realizzato in FKM.

Montaggio:

Si consiglia la lubrificazione con grasso all'interno dei due labbri.

GUARNIZIONI PER PISTONI PDEP

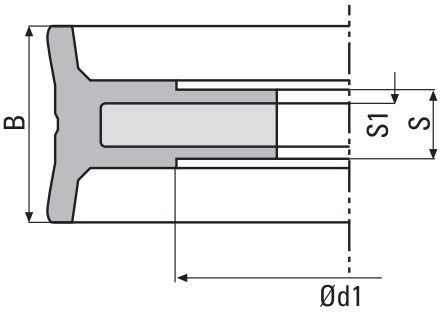

Pressione: 10 BAR

Applicazione:
MOVIMENTO
ALTERNATIVO

ø Esterno:

Costruzione:
DOPPIO LABBRO
DI TENUTA

GUARNIZIONI PER PISTONI PNEUMATICI

Tipo	Ø Est	Ø foro	Altezza
PDEP 20	20	5,2	8
PDEP 25	25	8	12
PDEP 26	26	8	12
PDEP 32	32	8	15
PDEP 35	35	8	15
PDEP 36	36	8	15
PDEP 40	40	10	18
PDEP 50	50	10	18
PDEP 50	50	16	20,5
PDEP 60	60	12	22
PDEP 62	62	15	22
PDEP 63	63	12	22
PDEP 63	63	16	22
PDEP 65	65	12	25
PDEP 70	70	12	22
PDEP 75	75	12	22,5
PDEP 75	75	15	22
PDEP 80	80	16	22,5
PDEP 80	80	16	24
PDEP 90	90	16	28
PDEP 90	90	24	24
PDEP 100	100	16	25
PDEP 100	100	18	24

Tipo	Ø Est	Ø foro	Altezza
PDEP 100	100	20	26
PDEP 102	102	16	25
PDEP 110	110	18	25
PDEP 115	115	24	24
PDEP 125	125	20	26
PDEP 125	125	20	28
PDEP 125	125	20	30
PDEP 140	140	20	30
PDEP 150	150	20	30
PDEP 150	150	30	30
PDEP 160	160	20	
PDEP 160	160	24	30
PDEP 160	160	27	30
PDEP 180	180	27	31
PDEP 180	180	30	30
PDEP 190	190	20	30
PDEP 200	200	20	35
PDEP 200	200	27	35
PDEP 202	202,2	31,75	38,1
PDEP 250	250	30	35
PDEP 253	253	44,45	41,275
PDEP 320	320	36	40
PDEP 400	400	40	50