SERBATOI LATERALI ACCIAIO SL PIASTRA FILTRO
SIDE MOUNTING SL STEEL TANKS WITH FILTER PLATE

CODICE FAMIGLIA / *FAMILY CODE* **135-610-1**

CAPACITÀ SERBATOIO Lt / *TANK CAPACITY Lt* **da/from 135 a/to 250**

Sono serbatoi costruiti in acciaio con le più moderne tecnologie per garantire la massima affidabilità e durata nel tempo, oltre che un aspetto esteriore perfettamente integrabile sui moderni trattori stradali. Vengono verniciati con polvere epossidica grigia (RAL 7021). Vengono forniti completi di staffe di supporto con relative fasce e protezioni in gomma, tappo riempimento e sfiato con filtro aria sostituibile, livelli olio e flangia predisposizione filtro. La gamma di accessori rende il loro impiego particolarmente flessibile. **La piastra cieca è fornita di serie.**

Based on the latest technology, these steel tanks are produced to ensure maximum reliability and longer lifetime as well as an exterior aspect that can be perfectly integrated. They are painted with grey epoxy powder (RAL 7021). They are supplied complete with support brackets, bands and rubber protections, filler cap and breather with replaceable air filter, oil level gauge and flange for filter options. High versatility is granted by a wide choice of available accessories. ***The blank flange is provided included in the standard equipment.***

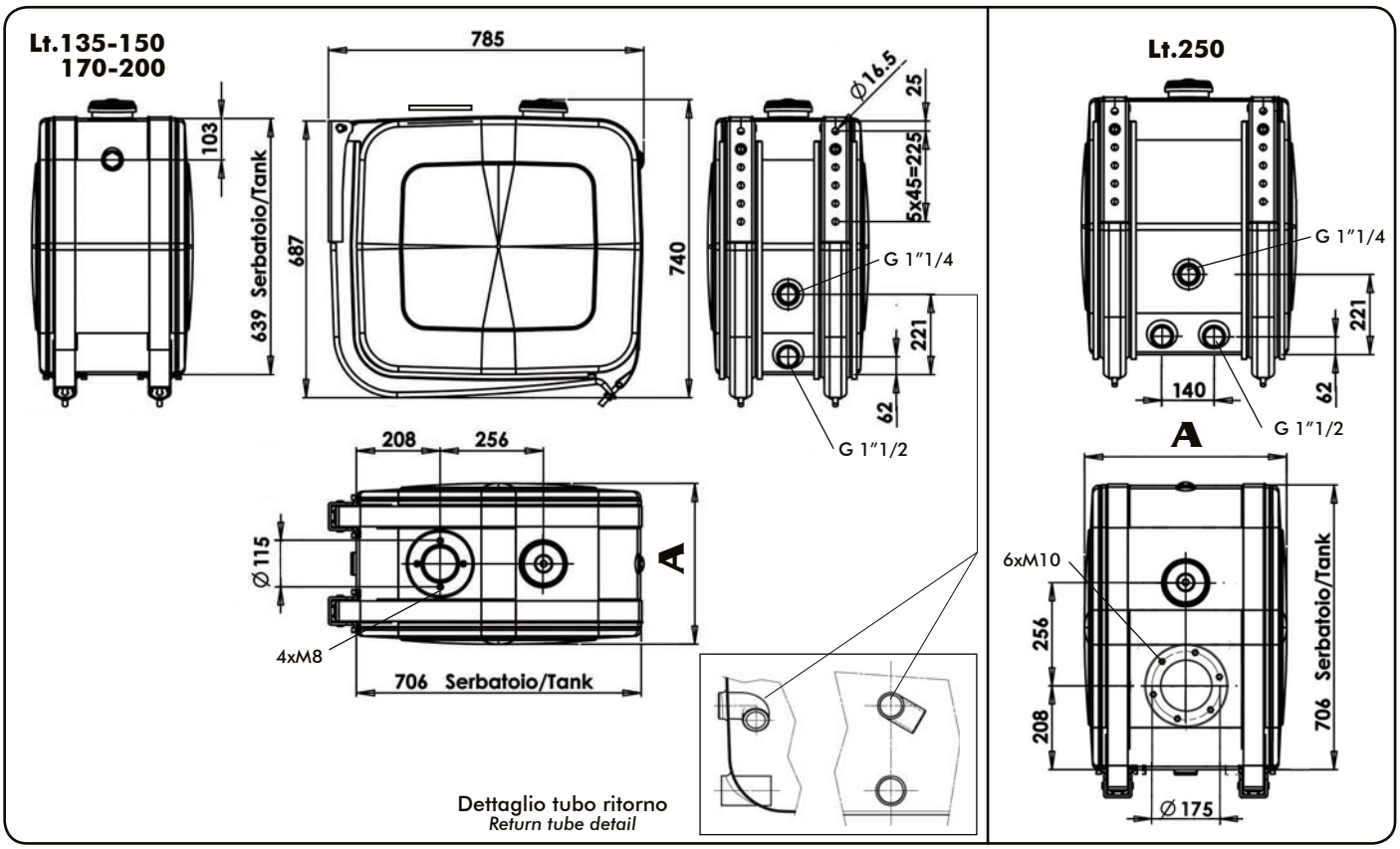

Capacità/*Tank capacity*	Codice di ordinazione / *Order code*	A mm
Litri Effettivi/ *Useful Litres*	**Acciao** / *Steel*	
135	135-610-11352	350
150	135-610-11503	400
170	135-610-11709	450
200	135-610-12002	500
250	135-610-02513	600

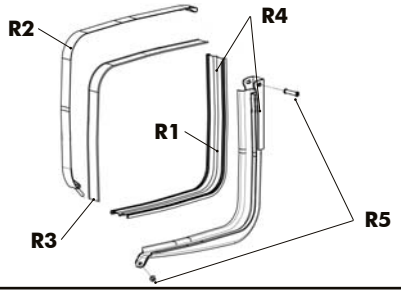

Ricambi / *Spare parts*

R1	135-990-00712	Protezione in gomma per staffa serbatoio Rubber protection for tank brackets
R2	135-990-30216	Fascia inox fissaggio serbatoio Stainless steel straps for oil tank
R3	135-990-30305	Antivibrante in PVC protezione fascia inox PVC protection for oilt tank strap
R4	135-990-30350	Staffa supporto + protezione in gomma Mounting brackets complete with rubber protection
R5	135-990-30403	KIT 2 perni + 2 dadi fissaggio supporti serbatoio Pins and nuts (2 of each) mounting kit for oil tank

118-013-00201 : TAPPO DI RIEMPIMENTO / *FILLER CAP*
Già compreso nel serbatoio. Solo per ricambi
Already included with the tank. Only for spare part

509-004-00043: LIVELLO OLIO / *OIL LEVEL*
Già compreso nel serbatoio. Solo per ricambi
Already included with the tank. Only for spare part

O.M.F.B. S.p.A. Hydraulic Components
Via Cave, 7/9 25050 Provaglio d'Iseo (Brescia) Italy Tel.: +39.030.9830611
Fax: +39.030.9839207-208 Internet:www.omfb.it e-mail:info@omfb.it

We reserve the right to make any changes without notice.
Edition 2004.09 No reproduction, however partial, is permitted.

COMPANY WITH QUALITY SYSTEM CERTIFIED BY DNV = ISO 9001 =

Codice fascicolo:997-400-13510
Data: Mercoledì 29 gennaio 2014
Codice foglio:997-135-61020 Rev: AE

Filtro e piastra di chiusura predisposta per il montaggio della valvola
Filter and mounting flange for tipping valve

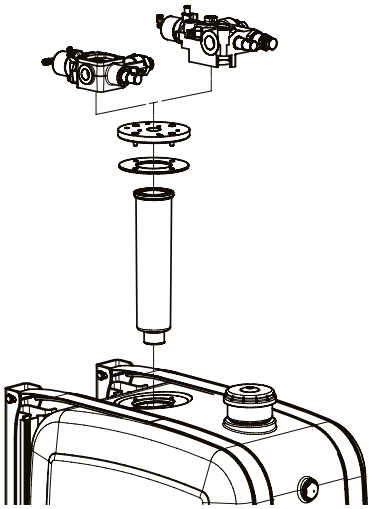

CAPACITA' SERBATOIO / TANK CAPACITY			VALVOLA / VALVE	PIASTRA PER VALVOLA / VALVE MOUNTING PLATE	
135 L 150 L 170 L 200 L	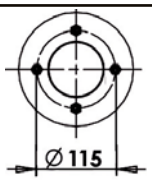		FM / FP 80 Modular 150 AL	121-994-00182	(vedi tabella 7 - *see table 7*)
			Modular 150 AL Modular 250	121-994-00226	
250 L	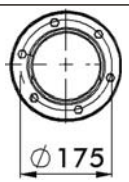		Modular 150 AL Modular 250	121-994-00217	

CAPACITA' SERBATOIO / TANK CAPACITY			FILTRO / FILTER		
135 L 150 L 170 L 200 L	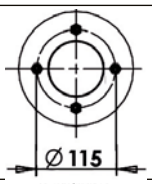		118-001-12176	25 µm	Filtri immersi *Submerged filters*
			118-001-11177	60 µm	
250 L	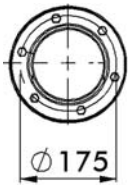		118-001-12756	30 µm	
			118-001-11757	60 µm	

(vedi tabella 4/5 - *see table 4/5*)

Filtro flangiato senza possibilità di montare valvole / *Filter without mounting flange for tipping valves*

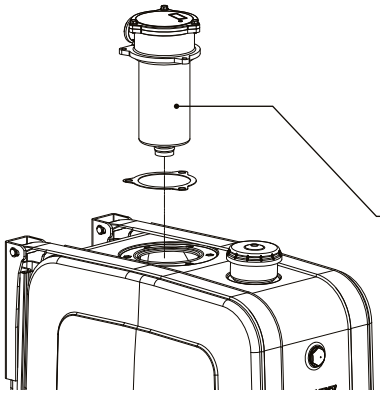

Filtro flangiato
Flangible filter

(vedi tabella 2-3
see table 2-3)

Serbatoio/*Tank*					
135 L 150 L 170 L 200 L	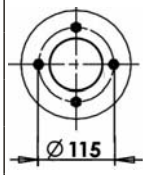	Acciaio / *Steel* 90 µm	G 3/4	90 L	118-001-00358
		Acciaio / *Steel* 90 µm	G 1	105 L	118-001-00401
		Acciaio / *Steel* 60 µm	G 3/4	85 L	118-001-01357
		Acciaio / *Steel* 60 µm	G 1	100 L	118-001-01400
		Acciaio / *Steel* 60 µm	G 1	145 L	118-001-01437
		Acciaio / *Steel* 60 µm	G 1	170 L	118-001-01446
		Acciaio / *Steel* 60 µm	G 1 1/4	170 L	118-001-01455
		Acciaio / *Steel* 60 µm	G 1	200 L	118-001-01482
		Cellulosa rinforzata *Reinforced cellulose* 25 µm	G 3/4	75 L	118-001-02356
		Cellulosa rinforzata *Reinforced cellulose* 25 µm	G 1	100 L	118-001-02409
		Cellulosa rinforzata *Reinforced cellulose* 25 µm	G 1	160 L	118-001-02436
		Cellulosa rinforzata *Reinforced cellulose* 25 µm	G 1	175 L	118-001-02445
		Cellulosa rinforzata *Reinforced cellulose* 25 µm	G 1 1/4	175 L	118-001-02454
		Microfibra *Micro-fibre glass* 25 µm	G 3/4	55 L	118-001-04354
		Microfibra *Micro-fibre glass* 25 µm	G 1	75 L	118-001-04407
		Cellulosa rinforzata *Reinforced cellulose* 10 µm	G 3/4	55 L	118-001-03355
		Cellulosa rinforzata *Reinforced cellulose* 10 µm	G 1	75 L	118-001-03408
250 L	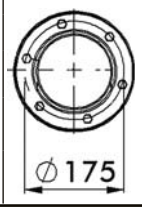	Acciaio / *Steel* 90 µm	G 1 1/4	270 L	118-001-00509
		Acciaio / *Steel* 60 µm	G 1 1/4	260 L	118-001-01508
		Cellulosa rinforzata *Reinforced cellulose* 25 µm	G 1 1/4	270 L	118-001-02507
		Microfibra *Micro-fibre glass* 25 µm	G 1 1/4	220 L	118-001-04505
		Cellulosa rinforzata *Reinforced cellulose* 10 µm	G1-1/4	220 L	118-001-03506

SERBATOIO SPROVVISTO DI TAPPO G 1-1/4" DA ORDINARE SEPARATAMENTE
CAP G 1-1/4" MUST BE ORDERED SEPARATELY
TAPPO/*CAP*: **540-002-00165 - RONDELLA**/*WASHER*: **116-009-11137**

Codice fascicolo:997-400-13510
Data: Mercoledì 29 gennaio 2014
Codice foglio:997-135-61020 Rev: AE

COMPANY WITH QUALITY SYSTEM CERTIFIED BY DNV = ISO 9001 =

O.M.F.B. S.p.A. Hydraulic Components
We reserve the right to make any changes without notice.
Edition 2004.09 No reproduction, however partial, is permitted.
Via Cave, 7/9 25050 Provaglio d'Iseo (Brescia) Italy Tel.: +39.030.9830611
Fax: +39.030.9839207-208 Internet:www.omfb.it e-mail:info@omfb.it

OMFB HYDRAULIC COMPONENTS